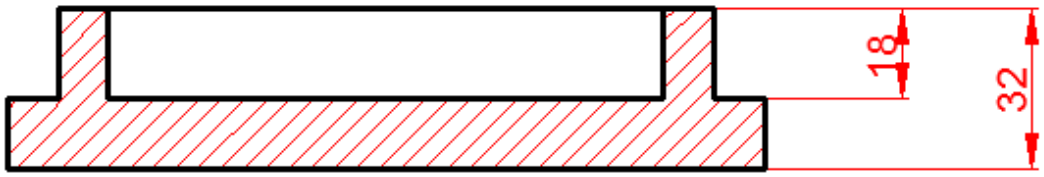
18
32

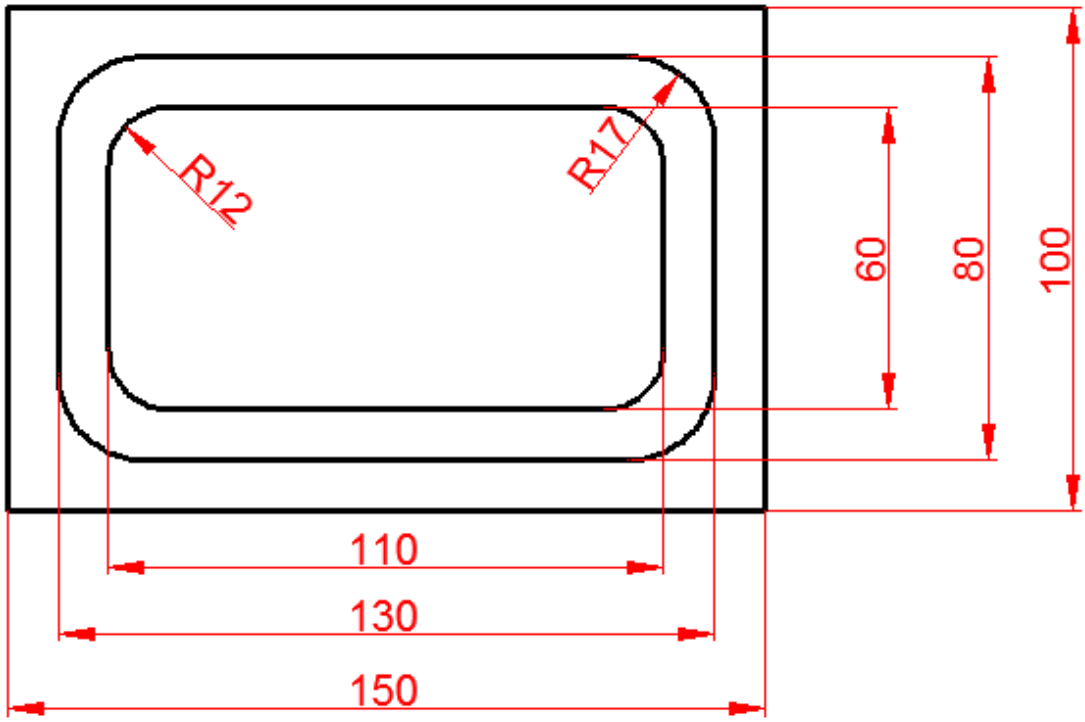
R12
R17
60
80
100
110
130
150

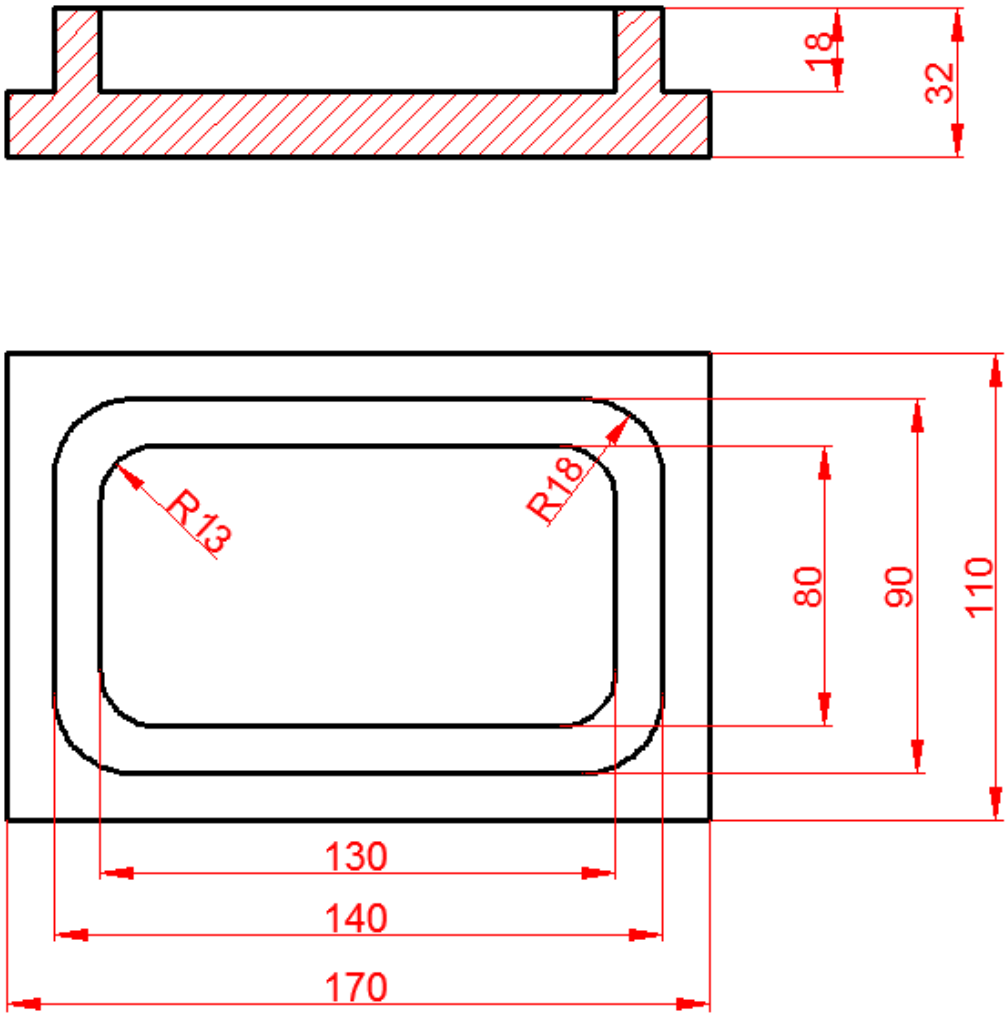
18
32
R13
R18
80
90
110
130
140
170