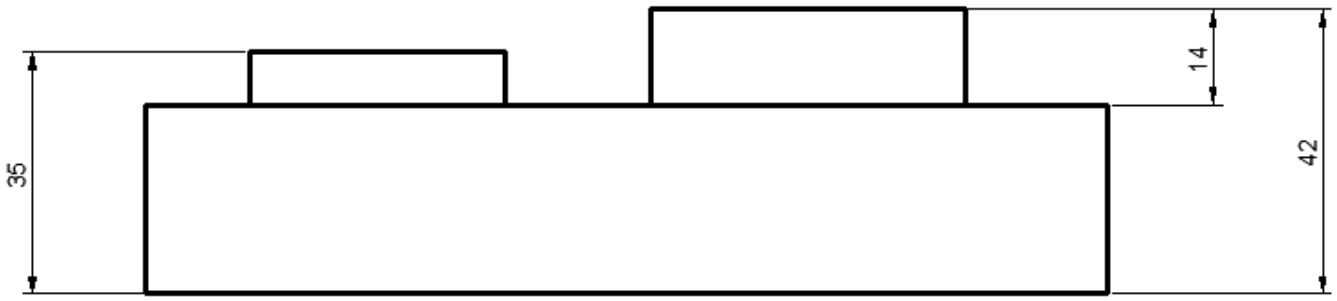
35
14
42

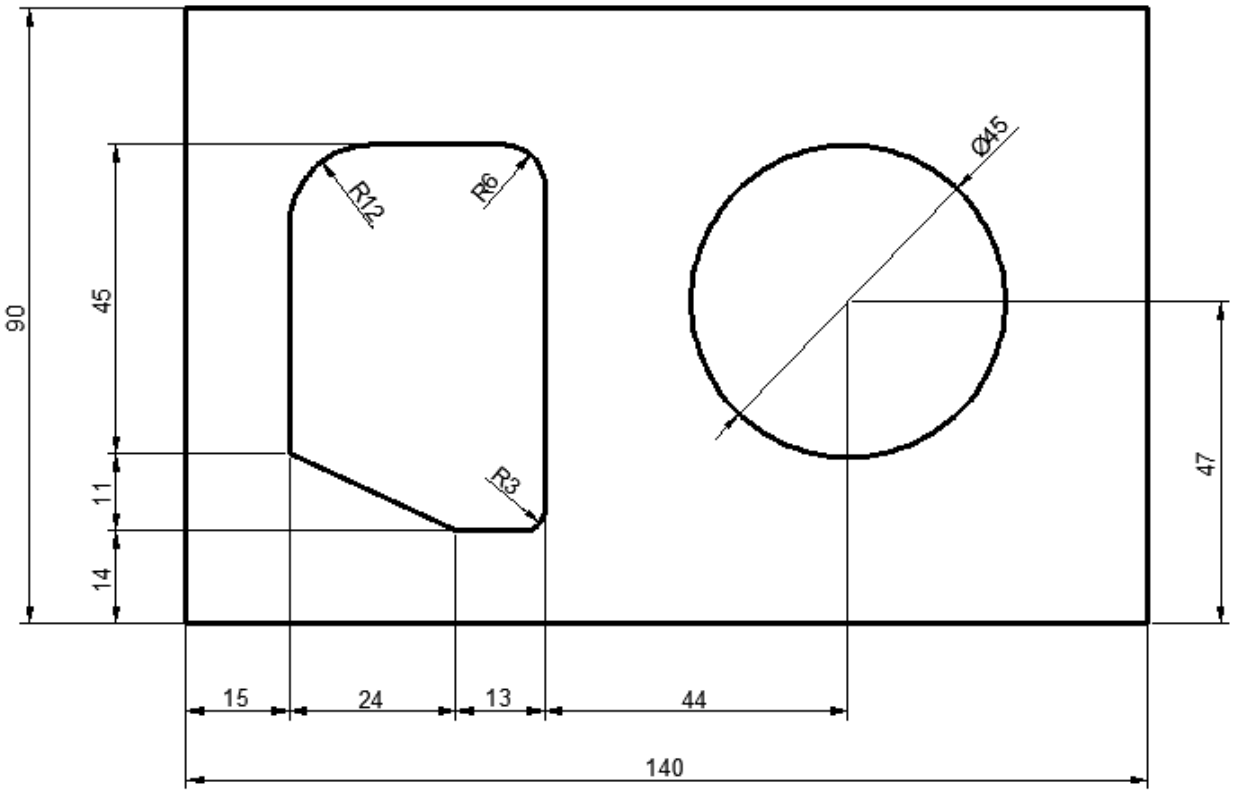
90
45
11
14
R12
R6
R3
Ø45
47
15
24
13
44
140

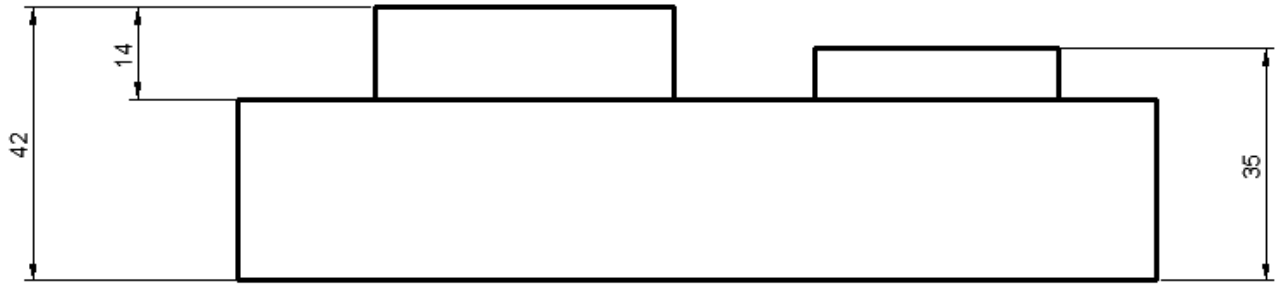
14
42
35

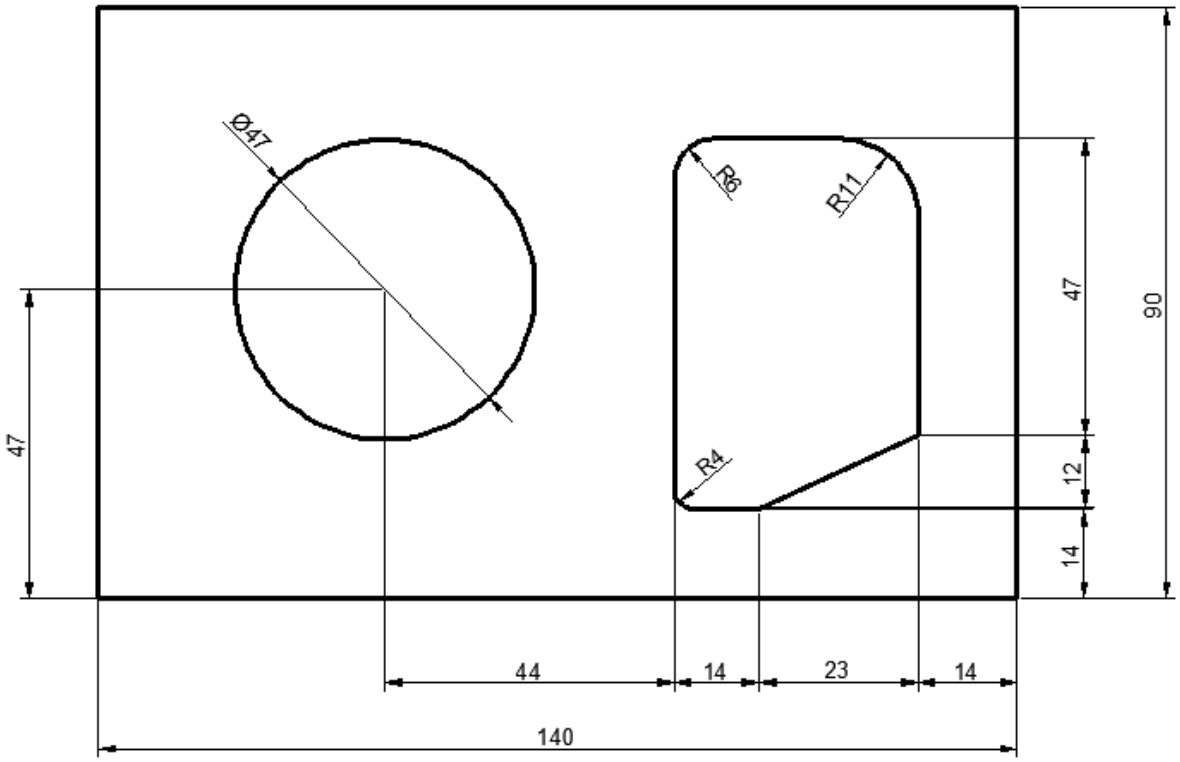
Ø47
R6
R11
R4
47
47
90
12
14
44
14
23
14
140