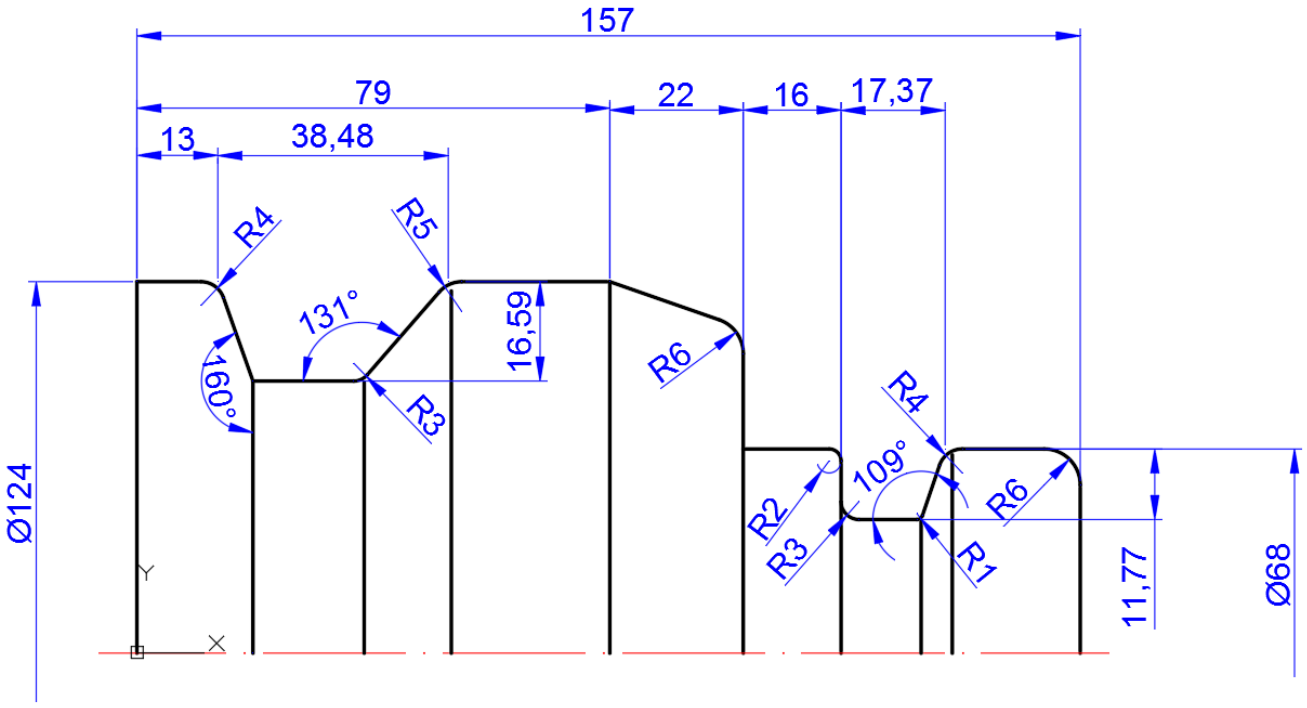
157
79
22
16
17,37
13
38,48
R4
R5
131°
160°
16,59
R3
R6
R4
109°
R2
R3
R6
R1
11,77
Ø68
Ø124
Y
X

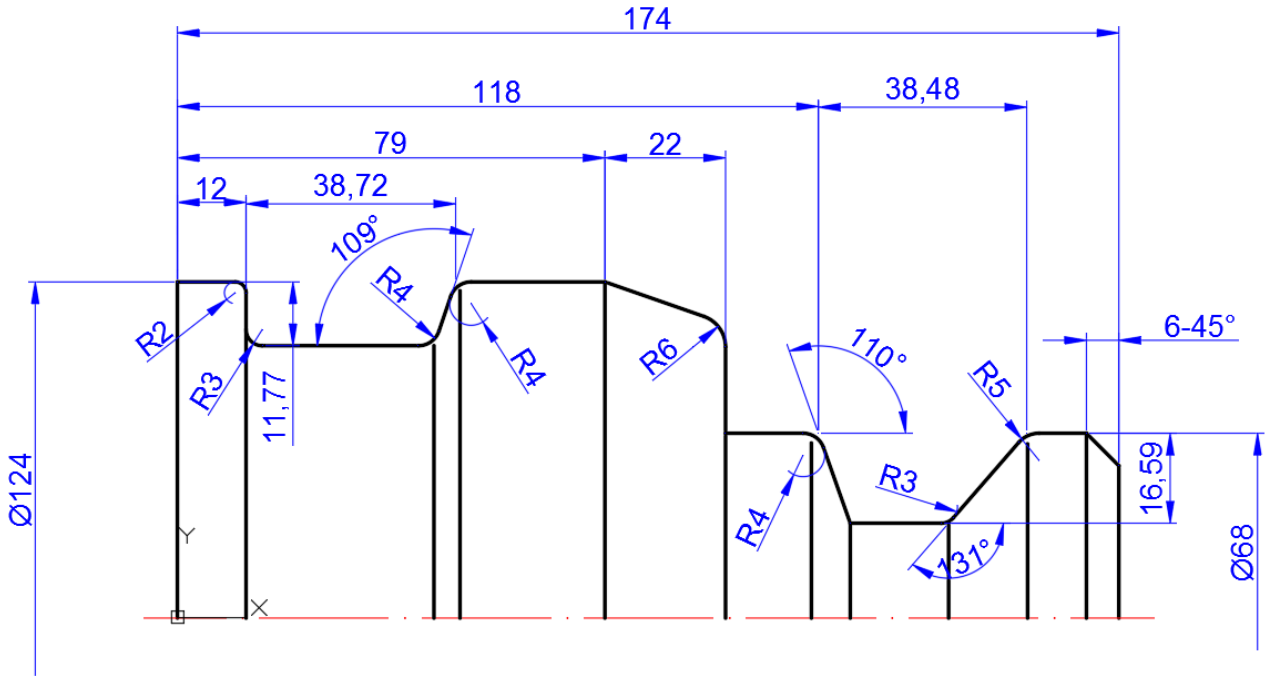
174
118
38,48
79
22
12
38,72
109°
R4
R4
R2
R3
11,77
R6
110°
R5
6-45°
R3
R4
16,59
131°
Ø124
Ø68
Y
X