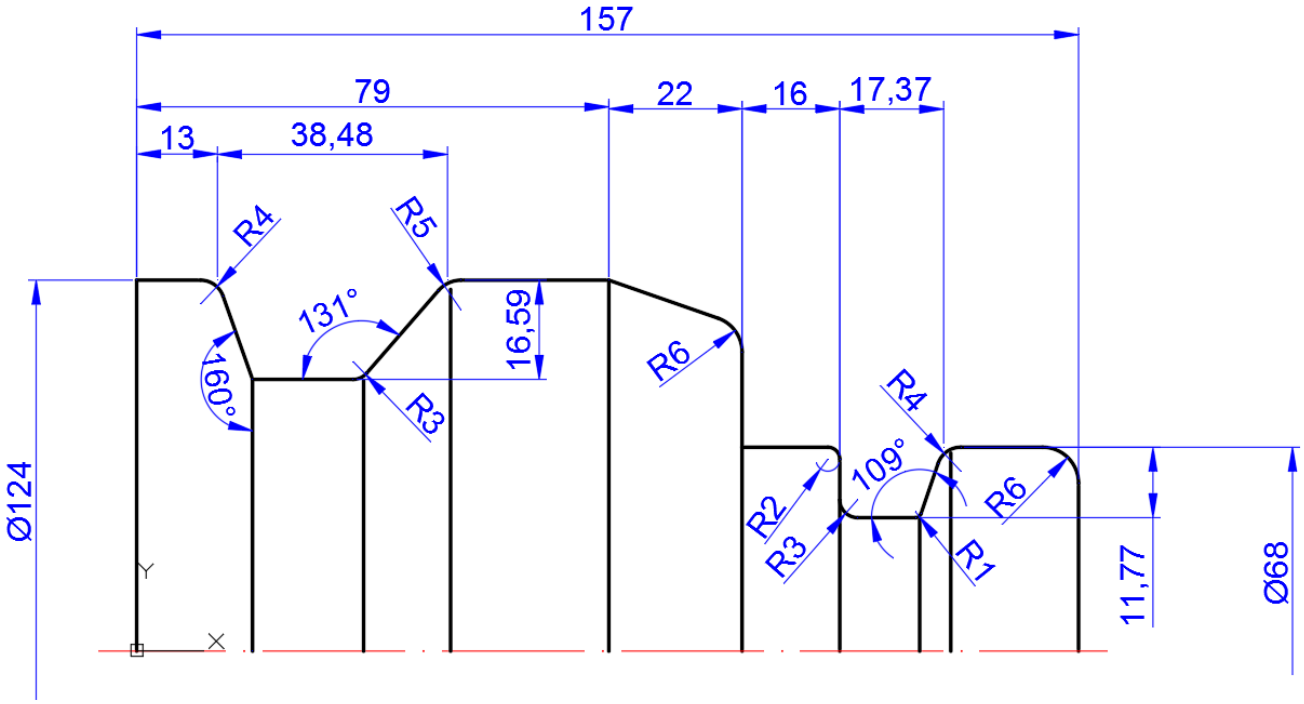
157
79
22
16
17,37
13
38,48
R4
R5
131°
160°
16,59
R6
R3
R4
109°
R2
R3
R1
R6
Ø124
11,77
Ø68
Y
X

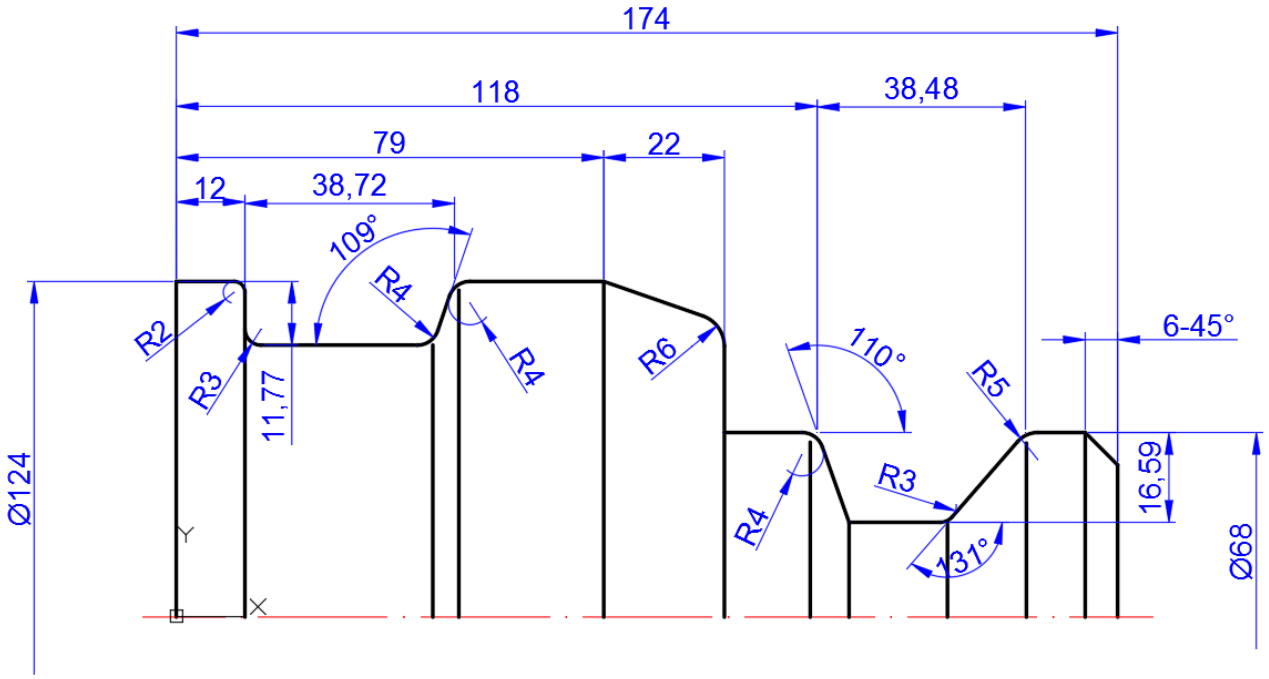
174
118
38,48
79
22
12
38,72
109°
R4
R2
R3
11,77
R4
R6
110°
R5
6-45°
Ø124
R3
16,59
R4
131°
Ø68
Y
X